План 1 этажа

Номер поме-щения	Наименование	Примечание
1	2	3
	I этаж	
1	Бокс левый	
2	Бокс правый	
3	Мастерская слесарная	
4	Моторный участок	
5	Раздевалка	
6	Душевая	
7	Гараж	
8	Склад запасных частей	
9	Склад запасных частей	
10	Бойлерная	
11	Диспетчерская	
12	Подсобное помещение	
13	Склад расходных материалов	
14	Склад резины	
15	Санузел	
16	Санузел	
17	Кабинет охраны труда	
18	Кабинет охраны труда	
19	Коридор	
20	Кабинет	
21	Секретарь	
22	Подсобное помещение	
23	Подсобное помещение	
24	Ремонтная зона	
25	Ремонтный бокс	
26	Вентиляционная камера	
27	Слесарная мастерская	
28	Токарный участок	
29	Шиномонтаж	
30	Мастерская	
31	Аккумуляторная	
32	Шлюз	
33	Аккумуляторная	Кат. "А"

УЗЕЛ "А"

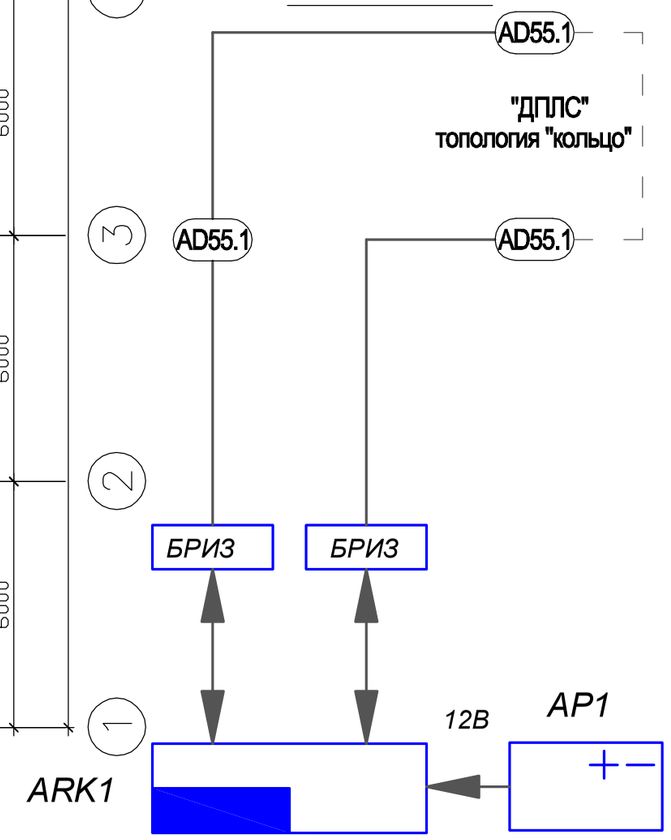

Примечания:
1. Условные графические обозначения электрического оборудования и проводок на плане выполнены в соответствии с ГОСТ 21.614-88.
2. Электрические проводки системы автоматической пожарной сигнализации и оповещения людей о пожаре прокладываются по потолкам и по стенам на высоте не ниже 2,5 м от пола, защищаются гофротрубой по всей длине.
3. Линии управления вентиляцией подключить к приборам ARK2,4,5 "С2000-СП2" через устройства коммутационные УК-ВК/02, питание устройств коммутационных осуществляется от отдельной линии питания 12В "Р2". см.07/06.12-ПС Э4,Э5
4. Извещатели ВТН55.9; ВТН55.30; ВТН55.51 устанавливаются в розетку с вмонтированным блоком разветвительно-изолирующим "Бриз" исп.01
5. К реле"Р2" прибора ARK6 программно привязать шлейф питания ИПДЛ гаража (Р1) пожарной сигнализации корпуса. Реле"Р2" используется для сброса питания извещателей при снятии/постановки шлейфа на охрану см. 07/06.12-ПС Э5

Условные графические обозначения

	ARK1	Контроллер двухпроводной линии С2000-КДЛ
	ВТН	Извещатель пожарный дымовой адресный ДИП-34А
	ВТМ	Извещатель пожарный ручной адресный ИПР-513-3А
	ВТК	Извещатель пожарный тепловой адресный дифференциальный С2000-ИП-02-02
	AP	Источник бесперебойного питания БРП
	BR	Устройство коммутационное УК-ВК/02
	ARK2,4,5	Блок сигнально-пусковой адресный С2000-СП2
	ARK3	Устройство искробезопасная электрическая цепь УПКОП 135-1-1 v.5
	ВТК	Извещатель пожарный тепловой искробезопасная цепь ИП 103-5/1-А3 ИБ
	AR	Адресный расширитель С2000-АР2 исп.02
БРИЗ		Блок разветвительно-изолирующий "БРИЗ"
	ВТН	Извещатель пожарный дымовой адресный ДИП-34А с блоком "Бриз" исп.01

УЗЕЛ "Б"

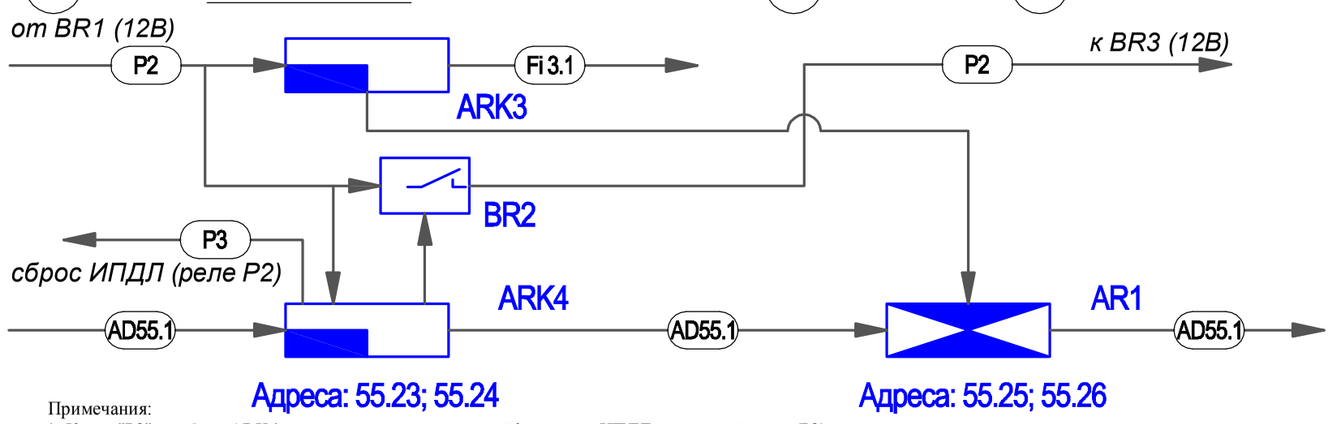

Примечания:
1. К реле"Р2" прибора ARK4 программно привязать шлейф питания ИПДЛ ремонтной зоны (Р3) пожарной сигнализации корпуса. Реле"Р2" используется для сброса питания извещателей при снятии/постановки шлейфа на охрану см. 07/06.12-ПС Э5

Изм.	Кол.уч.	Лист	№док.	Подпись	Дата
ГИП		Комев			06.12
Разработал		Грушковский			06.12
Выполнил		Грушковский			06.12
Проверил		Грушковский			06.12
Н.контр.					

07/06.12-ПС Э4

Корпус 11, ФГУП НИИЭФА им. Д.В. Ефремова
Санкт-Петербург, п.Металлострой, дорога на Металлострой, д.3.

Система пожарной сигнализации и оповещения людей о пожаре.

Стадия	Лист	Листов
РП	1	1

Схема электрическая соединений
Система АПС 1-й этаж

ООО "Авитум Инжиниринг"

Взам. инв. №
Подпись и дата
Инв. № подл.